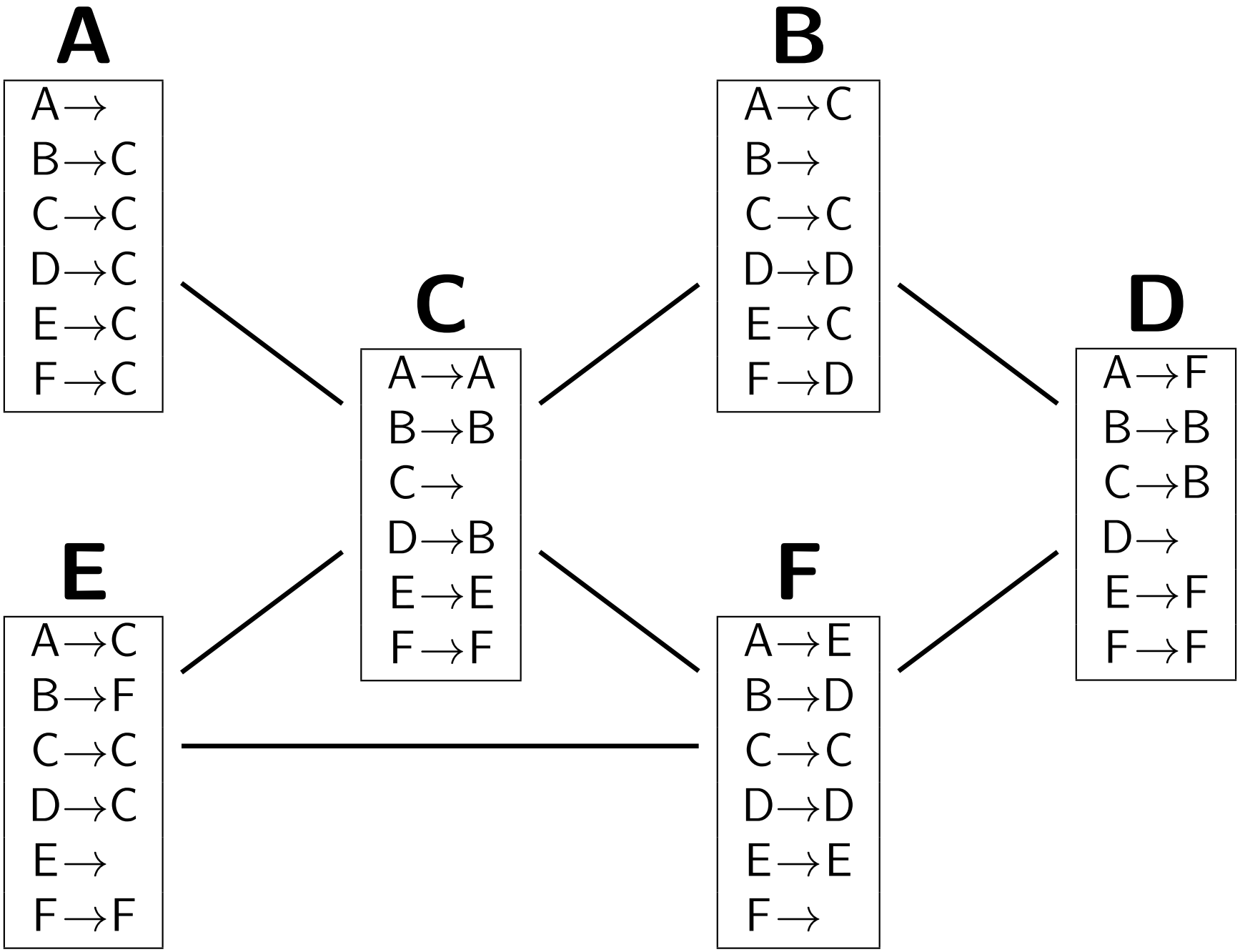
A
A→
B→C
C→C
D→C
E→C
F→C
B
A→C
B→
C→C
D→D
E→C
F→D
C
A→A
B→B
C→
D→B
E→E
F→F
D
A→F
B→B
C→B
D→
E→F
F→F
E
A→C
B→F
C→C
D→C
E→
F→F
F
A→E
B→D
C→C
D→D
E→E
F→

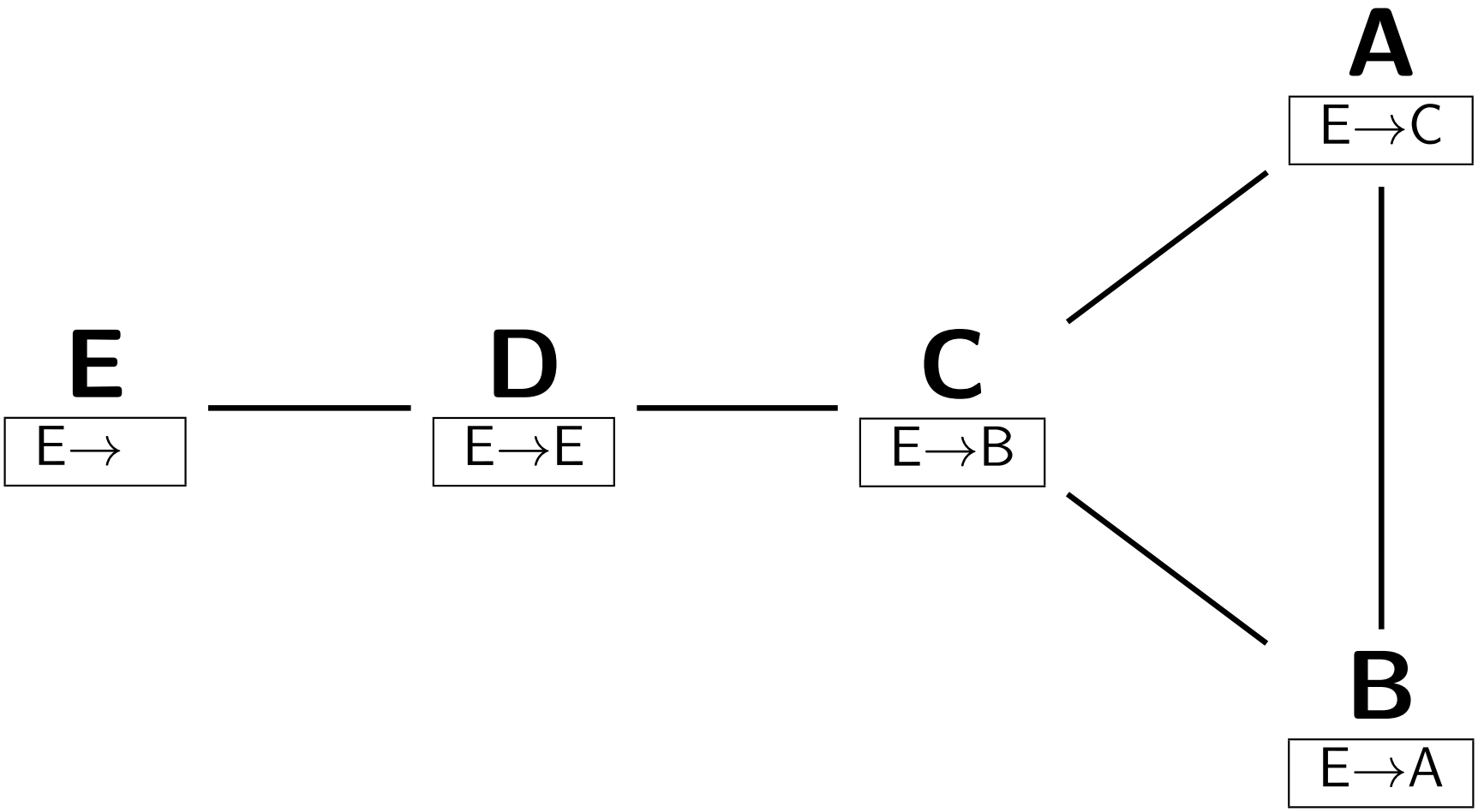

A envoie un message à E : Quel est le chemin emprunté ?